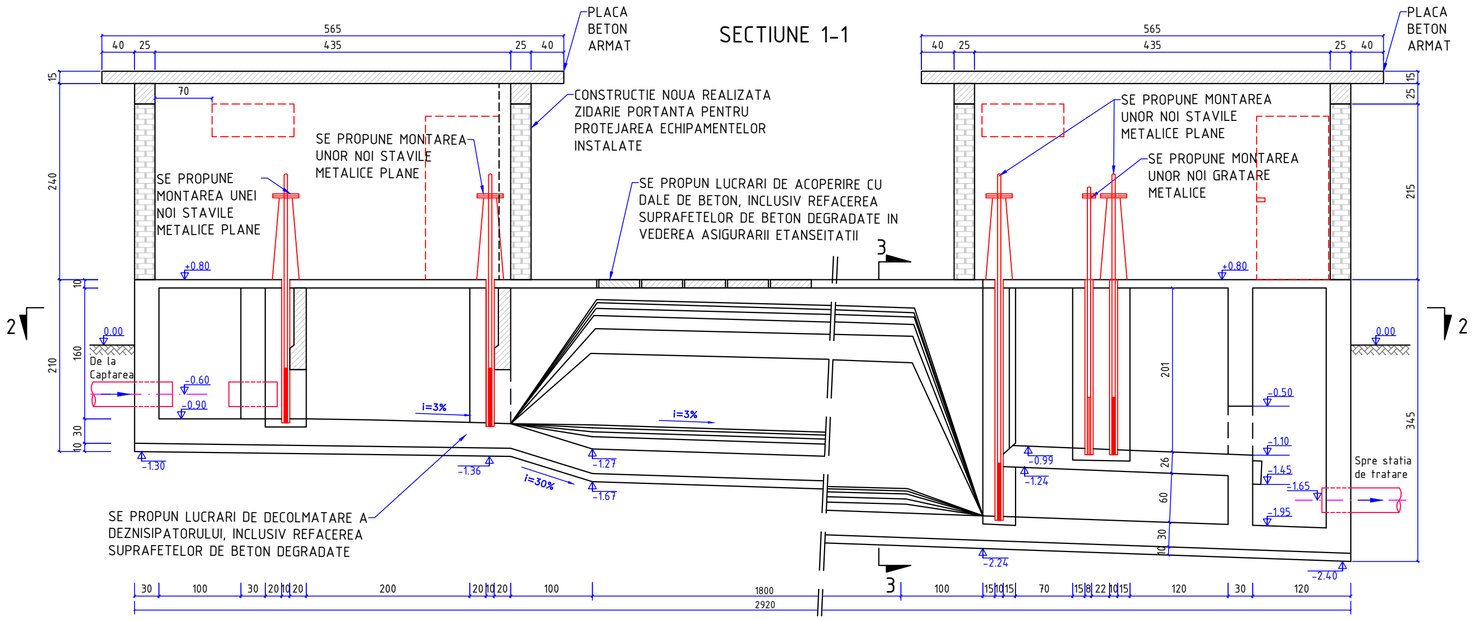

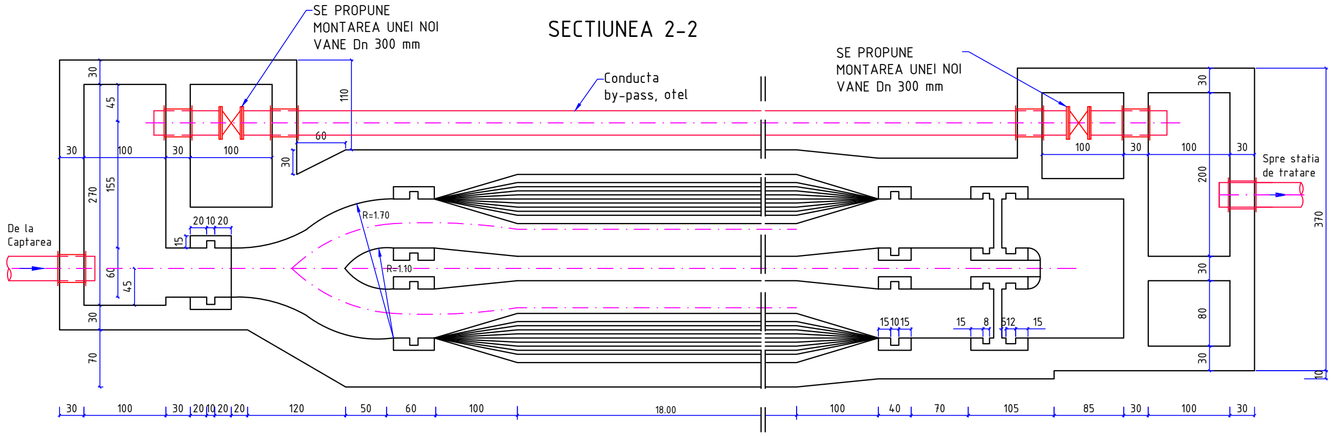

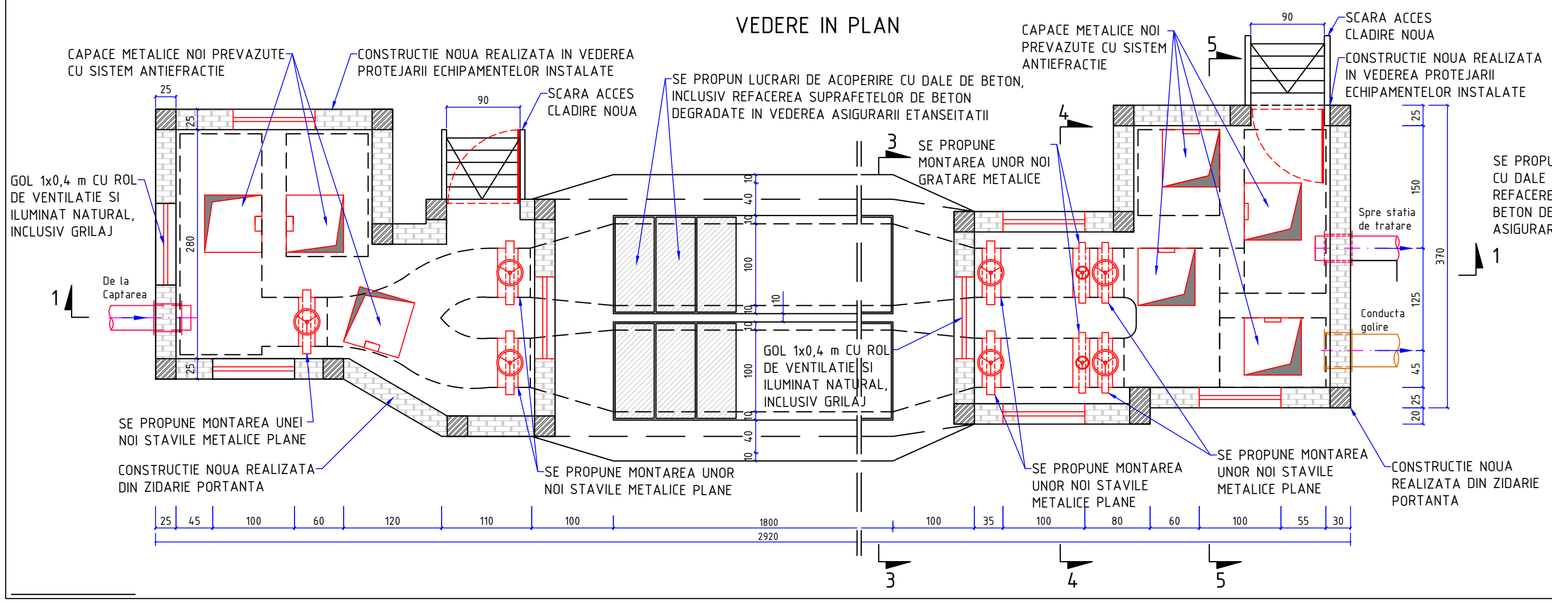

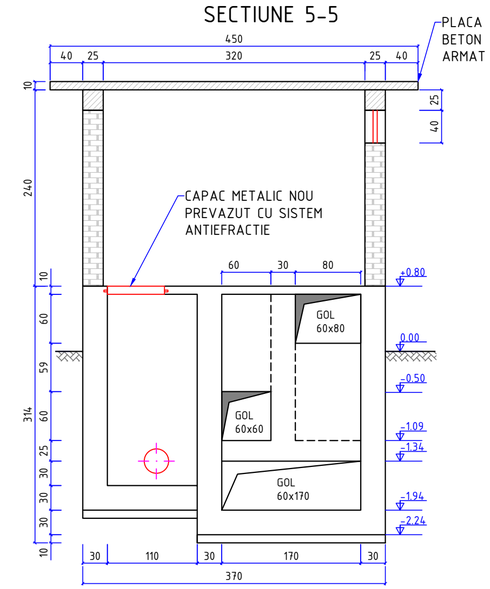

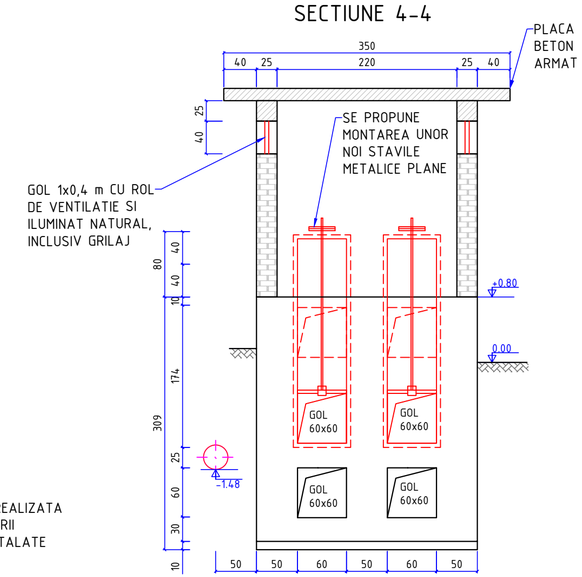

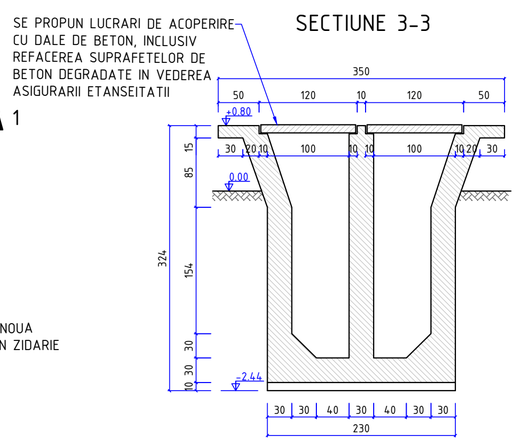

DEZNISIPATOR IZVORU
PLAN SITUATIE PROPUSA
VEDERE IN PLAN
SECTIUNE 1-1
SECTIUNE 2-2
SECTIUNE 3-3
SECTIUNE 4-4
SECTIUNE 5-5

Nota:

1. Aceasta plansa se va corela cu specificatiile relevante si alte planse de referinta.
2. Toate dimensiunile si cotele vor fi verificate pe teren inainte de inceperea lucrarilor
3. Toate dimensiunile sunt in milimetri daca nu este specificat altfel.
4. Toate cotele sunt in metri daca nu este specificat altfel.

0 10 20 30 40 50

SCARA 1:50 METRI

DOCUMENTATIE DE ATRIBUIRE

-	-	-	-	-	-
Rev	Nume	Ver	Aprb	Data	Descriere

Client
S.C. APA SERV VALEA JIULUI S.A.
Sediul central
Str. Cuza Voda, Nr.23
Petrosani, Cod postal 332034, Jud. Hunedoara
Tel +40 254 543 144; +40 354 108 545; +40 746 207 770
Fax +40 254 546 672
e-mail: *contact@asvj.ro*
www.asvj.ro

Halcrow Romania
Str.Carol Davila, Nr. 85, Sector 2, Bucuresti
Tel +40 311 065 377 Fax +40 311 065 377
Filiala Timisoara
Str. Paris nr.2A, camera 303 -303A
Tel +40 356 144 014
Fax+40 256 220 015
http://www.ch2m.com/corporate/europe/default.asp

Proiect

MODERNIZARE INFRASTRUCTURA DE APA SI APA UZATA IN JUDETUL HUNEDOARA (VALEA JIULUI) - 2014-2020

Plansa

DEZNISIPATOR IZVORU

PLAN SITUATIE PROPUSA

Proiectat:	dr. ing. ALEXANDRU JERCAN	Data:	Feb. 2015
Verificat:	dr. ing. GABRIEL RACOVITEANU	Data:	Mar. 2015
Aprobat:	ing. DAN TARARA	Data:	Mar. 2015

Plansa nr. VJ - CL1 - DA - 04 - I

Revizia 0

Scara plansa: 1:50